Ты - человек! Зависит от тебя,

как будет жить, дышать твоя планета:

тебе врученные моря, поля, леса

храни как драгоценные заветы …

Prügi looduses

Puhtama elukeskkonna nimel on eesmärgiks prügi tekkimist vähendada ning võimalikult palju tekkinud prügist taaskasutada.

Kahjuks viiakse palju jäätmeid ka metsa. Näiteks 2017.aastal tõi Riigimetsa Majandamise Keskus (RMK) välja 218 tonni jäätmeid.

Pae park

Привет, друг природы!

Наша планета в опасности! Мы везде можем видеть разный мусор на тротуарах, газонах,в парках, в лесах и в других местах нашей планеты.
Просим тебя, построй для нашего города автоматического робота для сбора мусора! Пусть этот робот сделает наши парки чище!

Твоя планета

Особенности конструкции

Коническая зубчатая передача

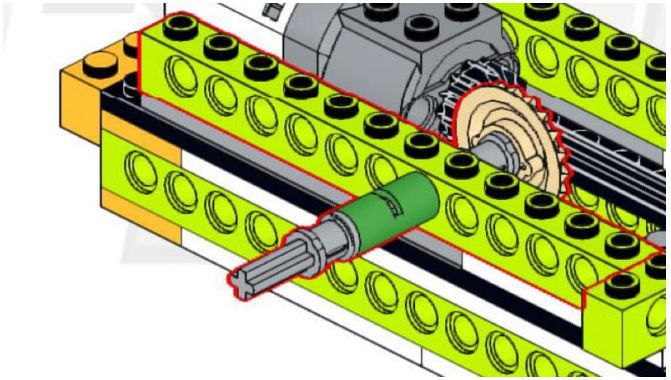

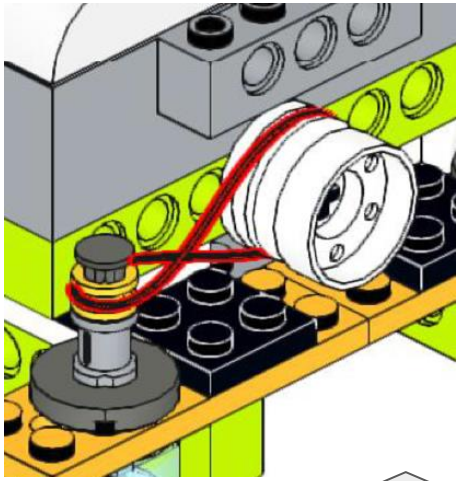

- **Шкив** - это колесо с желобом по ободу, используемое в ременной передаче.
- **Перекрестная ременная передача**

ПОСТРОЙ МЕНЯ!

Prügi siin ja palju seal, loodust püüan säästa ma...

Пример программы для робота.

Запиши свой звук для этого робота.